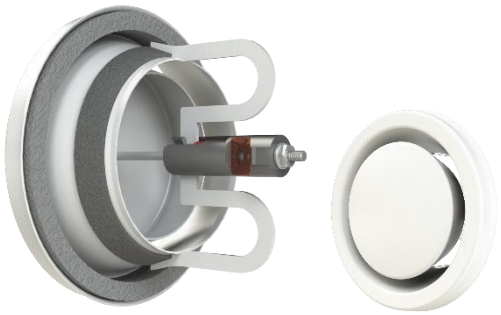

KSO-F
ABLUFTVENTIL
LUFTMANAGEMENT SYSTEMEN

PRODUCT PROPERTIES

Pulverbeschichtete Brandschutzventil

Das **Brandschutzventil KSO-F** wurde für den Einsatz als Brandschutzklappe in Abluftanlagen entwickelt. Die **KSO-F** zeichnet sich durch einen niedrigen Geräuschpegel und eine gute natürliche Schalldämpfung aus.

Produktfakten

- Aus Stahlblech hergestellt
- Standardausführung mit **CleanVent®** Beschichtung
- Horizontale Kanalführung
- **CE-Kennzeichnung gemäß EN 15650:2010**
- **Feuerwiderstandsklasse gemäß EN 13501-3**
  - Einbau in Gipskartonwände:
    - E60(v_e i <->o)
  - Einbau in starre Wände:
    - E60(v_e i <->o)S / E120(v_e i <->o)S

Anwendung

Das CE-Zertifizierte Brandschutzventil **KSO-F** verhindert die Ausbreitung von Feuer und Rauch in Leitungssystemen. Dabei weist das **KSO-F** einen niedrigen Schalldruckpegel und eine gute Schalldämpfung auf. Ein durch Federkraft wirkendes Schmelzlot schließt das Ventil, wenn die Auslösetemperatur erreicht ist 70 °C.

SCHALLEISTUNGSPEGEL L_W

KSO-F	Korrektur des Schallleistungspegels K_{oct} in (dB) bei Schallpegel-Korrektur im Oktavband (Hz)						
	125	250	500	1k	2k	4k	8k
100	2	-1	-1	1	-4	-8	-22
125	-3	-3	-3	-2	0	-7	-24
150/160	0	-3	-1	-2	-7	-11	-25
200	1	-3	-4	3	-8	-12	-29
Tol.±	3	2	2	2	2	2	3

Wie nachfolgend angegeben, erhält man die Schallleistungspegel nach Oktavbändern, indem man den gesamten Schallleistungspegel L_{p10A}, dB(A) mit den in der Tabelle angegebenen Korrekturen Kokt nach der folgenden Formel addiert: $L_{Woct} = L_{p10A} + K_{oct}$

Korrektur K_{okt} ist der Durchschnittswert für den Frequenzbereich (Hz).

KSO-F	Einregulierung mm	EINFÜGUNGSDÄMPFUNG ΔL Schallpegel-Korrektur im Oktavband (Hz)							
		63	125	250	500	1k	2k	4k	8k
100	-10	22	19	16	16	16	18	9	9
	0	22	18	13	12	12	13	6	7
	+10	22	17	12	9	8	11	4	6
125	-10	21	18	15	14	15	14	10	7
	0	19	17	12	11	11	10	6	5
	+10	20	16	10	9	9	8	5	5
150/160	-10	19	16	14	14	14	16	8	8
	0	18	14	11	11	11	13	5	7
	+10	18	14	10	9	9	11	4	6
200	-10	15	15	14	14	16	15	10	9
	0	14	12	11	10	12	12	7	7
	+10	13	11	8	8	9	10	6	6
Tol.		±6	±3	±2	±2	±2	±2	±2	±3

Abmessungen in mm

KSO-F	ØD	A	W (kg)
Ø 100	134	74	0.30
Ø 125	160	85	0.38
Ø 150/160	191	89	0.50
Ø200	241	107	0.72

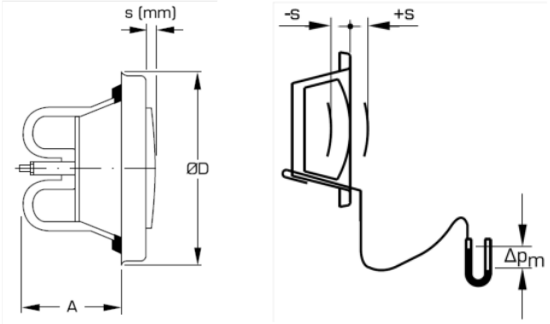

Regelung und Messung des Volumenstroms

Der Volumenstrom kann durch Messung des Druckunterschieds mit einer separaten Messsonde gemessen werden. Zur Regelung des Volumenstroms den Ventilteller drehen, bis das Spaltmaß s (mm) entsprechend eingestellt ist. Siehe hierzu auch die Montageanleitung.

Material und Oberflächenbeschaffenheit

Das Ventil **KSO-F** wird aus feuerverzinktem Stahlblech hergestellt. Für eine hochwertige Oberflächenbeschaffenheit und eine gute Stoß- und Kratzbeständigkeit wird das **KSO-F** in RAL 9003 (Standard weiß) pulverbeschichtet. Andere Farben sind auf Anfrage erhältlich. Das Ventilgehäuse wird durch eine Schaumstoffdichtung luftdicht gegen den Einbaurahmen abgedichtet. Der separate Einbaurahmen wird aus verzinktem Stahlblech hergestellt. Alle Ventile werden mit Einbaurahmen DKT ausgeliefert.

Installation

Das Ventil wird mit einer durch Federkraft auslösenden Schmelzlot geliefert und durch „Schraubwirkung" befestigt, indem die Nasen am Ventil in die Führungsrillen am Einbaurahmen **DKT** eingeführt werden.

DKT	Ød	ØD	G (gr)
100	99	122	75
125	124	148	102
150	149	175	123
160	159	184	131
200	199	225	165

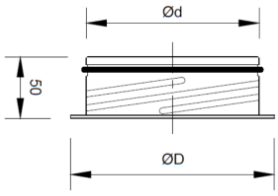

Die durchschnittliche Schalldämpfung ΔL der Leitung zum Raum einschließlich der Reflexion der Verbindungsleitung in der Decke kann der Tabelle entnommen werden.

HAFTUNG:
Die Informationen in diesem technischen Datenblatt sind gültig ab dem Zeitpunkt der Veröffentlichung. DEC INTERNATIONAL behält sich jederzeit das Recht vor, gegebenenfalls Anpassungen und Änderungen von Details durchzuführen. Um Mißverständnisse auszuschließen, sollten Interessenten Kontakt mit dem Unternehmen aufnehmen um festzustellen, ob seit dem Erstellungsdatum dieser Datenblätter Material- und/oder Informationsänderungen stattgefunden haben.

ACHTUNG:
Der Objektberater ist für die eigentliche System- und Montage des Produkts verantwortlich. Angegebene Werten bezüglich Temperatur können nicht benützt werden um die physischen Eigenschaften festzustellen. Diese Eigenschaften sind auch abhängig von der Luftfeuchtigkeit sowie von der Temperatur der Luft innerhalb und außerhalb der Klimaanlage.

WARENZEICHEN:
Das DEC Logo und DEC International sind Warenzeichen oder eingetragene Warenzeichen der Dutch Environment Corporation BV in den Niederlanden und / oder anderen Ländern..

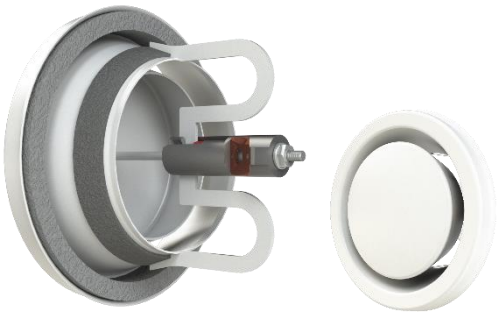

KSO-F ABLUFTVENTIL

LUFTMANAGEMENT SYSTEMEN

KSO-F 100 mm

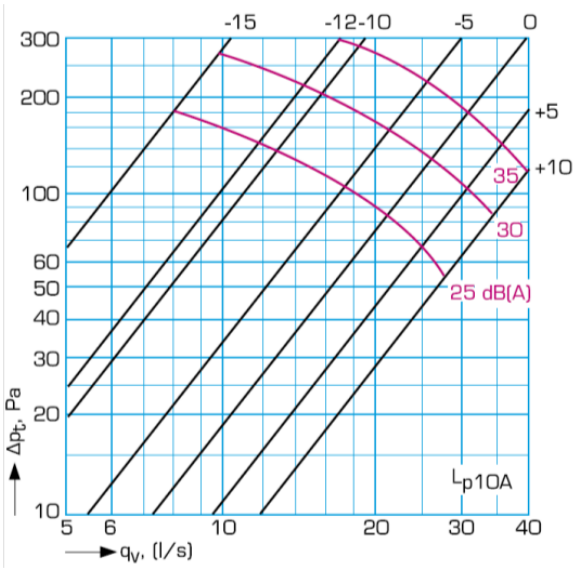

KSO-F 150/160 mm

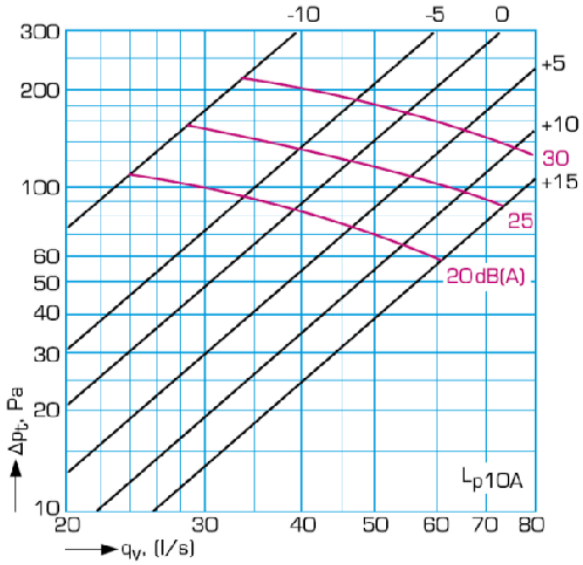

KSO-F 125 mm

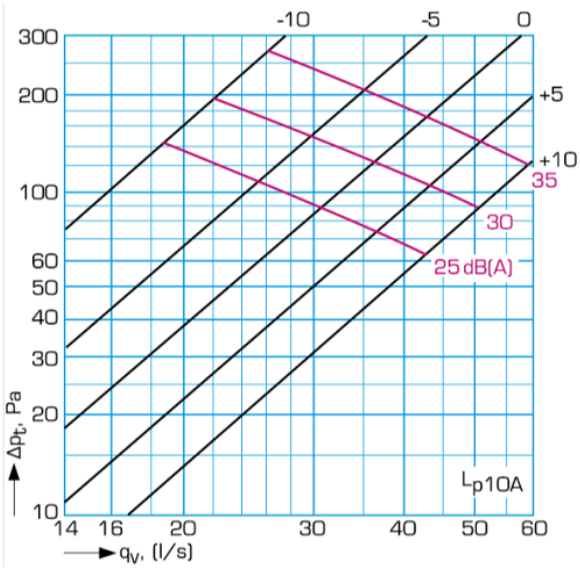

KSO-F 200 mm

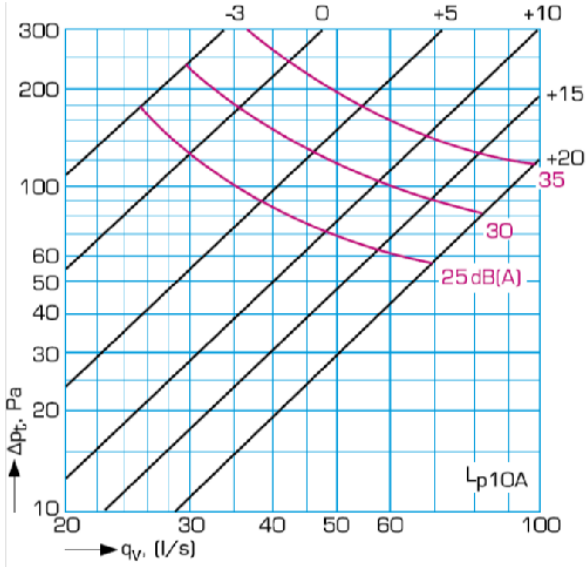

Definitionen		
q_v	Volumenstrom	(l/s)
Δp_t	Druckverlust Gesamt	(Pa)
L_{p10A}	Schallleistungspegel mit 4 dB Raumdämpfung (10 m^2sab)	[dB(A)]
L_{Woct}	Schallleistungspegel nach Oktavbändern	(dB)
ΔL	Schalldämpfung	(dB)
K_{oct}	Korrektur	(dB)

HAFTUNG:
Die Informationen in diesem technischen Datenblatt sind gültig ab dem Zeitpunkt der Veröffentlichung. DEC INTERNATIONAL behält sich jederzeit das Recht vor, gegebenenfalls Anpassungen und Änderungen von Details durchzuführen. Um Mißverständnisse auszuschließen, sollten Interessenten Kontakt mit dem Unternehmen aufnehmen um festzustellen, ob seit dem Erstellungsdatum dieser Datenblätter Material- und/oder Informationsänderungen stattgefunden haben.

ACHTUNG:
Der Objektberater ist für die eigentliche System- und Montage des Produkts verantwortlich. Angegebene Werten bezüglich Temperatur können nicht benützt werden um die physischen Eigenschaften festzustellen. Diese Eigenschaften sind auch abhängig von der Luftfeuchtigkeit sowie von der Temperatur der Luft innerhalb und außerhalb der Klimaanlage.

WARENZEICHEN:
Das DEC Logo und DEC International sind Warenzeichen oder eingetragene Warenzeichen der Dutch Environment Corporation BV in den Niederlanden und / oder anderen Ländern..